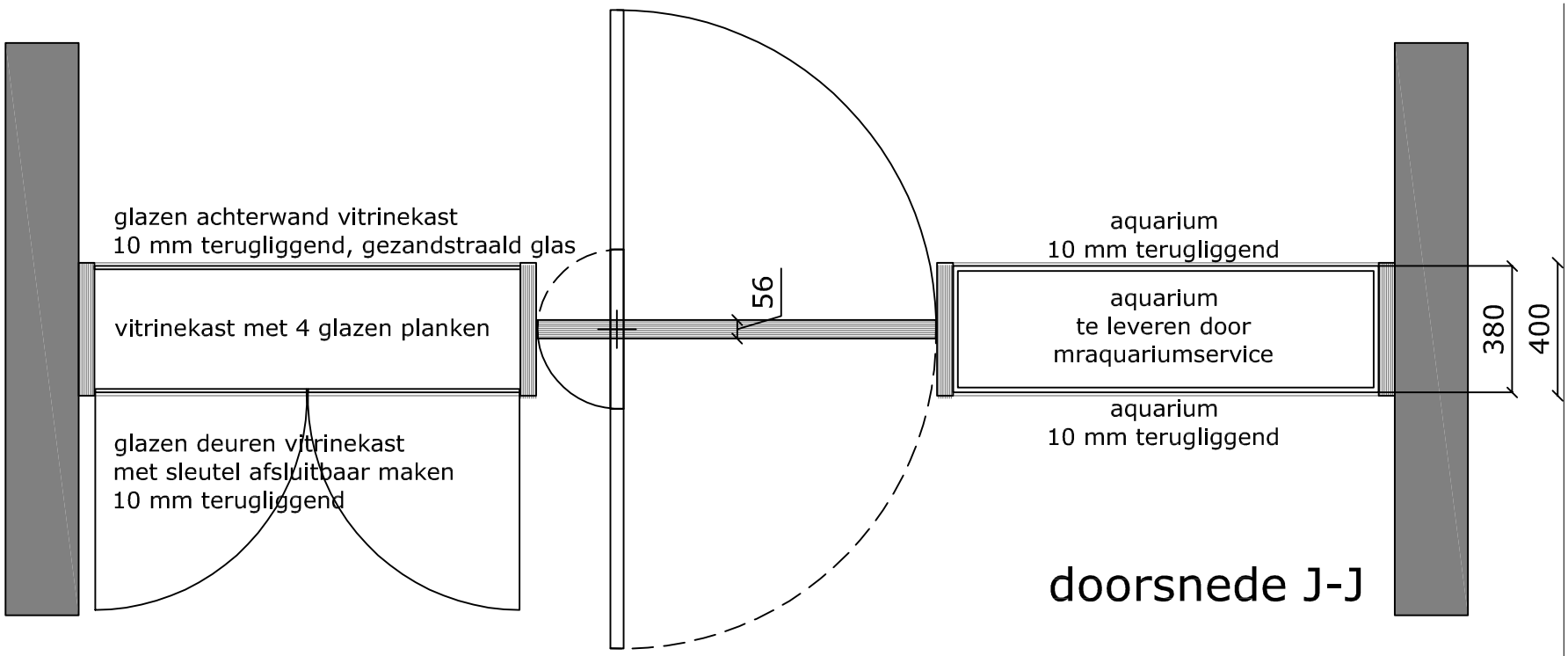

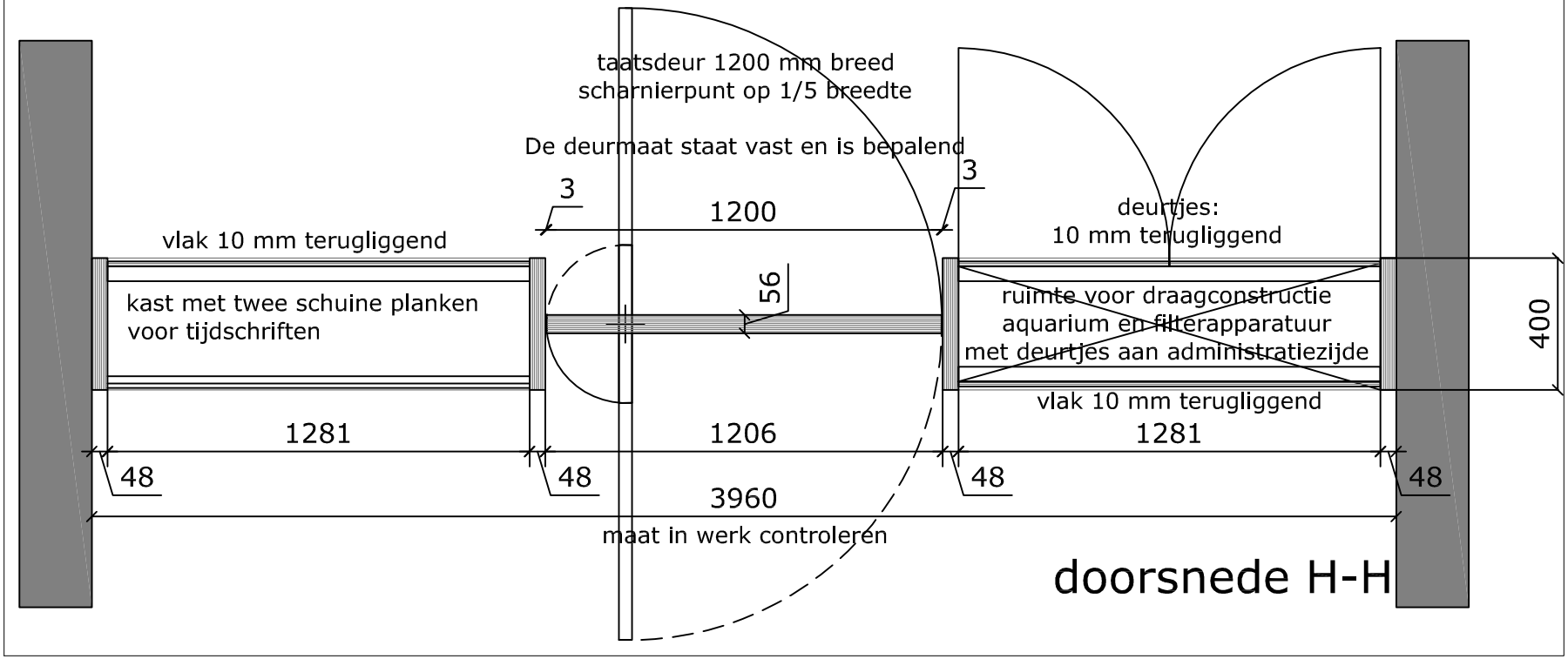

project:
verbouwing

opdrachtgever:
HKO
.
Den Haag

onderdeel:
pui 1
doorsneden
H-H en J-J

schaal:
1:20
.

werknummer:
HKO

datum:
29.09.09

getekend:
jvs

tekeningnr:
.

file:
HKO_lab4

TOEGEPASTE KUNST
Interieurarchitectuur en architectuur - Valkenbospleïn 11a 2563CA Den Haag - T070 3456655 F0703562696 - www.toegepastekunst.nl